СООО "Мебель-Неман" 230015, Республика Беларусь, г.Гродно, ул.Горького 89, корпус 2а
тел./факс (+375-152) 48-59-77, 48-60-24, 48-60-25, www.mebel-neman.by

11.2014

ОБЩИЕ УКАЗАНИЯ ПО СБОРКЕ

Перед сборкой необходимо внимательно ознакомиться с данной инструкцией, проверить в соответствии с комплектовочной ведомостью количество деталей и фурнитуры, определить положение деталей в изделиях по схемам сборки. Сборку изделий следует производить на ровном полу, покрытом тканью или бумагой во избежание повреждений и перекоса изделий. Детали необходимо закреплять прочно, не допуская их качания. Все соединения должны быть затянуты должным образом, и ни один из соединительных элементов не должен быть свободным. При сборке следует избегать неосторожных ударов и излишних усилий. Используйте только ту фурнитуру, указанную производителем.

ГАРАНТИИ ИЗГОТОВИТЕЛЯ

Гарантийный срок эксплуатации мебели при соблюдении правил эксплуатации – 24 месяца со дня продажи. За механические повреждения, возникшие при транспортировке, сборке и хранении предприятие-изготовитель ответственности не несет.

ПРАВИЛА ЭКСПЛУАТАЦИИ И УХОДУ ЗА МЕБЕЛЬЮ

Не рекомендуется устанавливать мебель вблизи отопительных приборов и в местах воздействия прямых солнечных лучей, содержать мебель в сырых, неотапливаемых помещениях, ставить на мебель горячие предметы, держать без надобности двери открытыми, а ящики выдвинутыми.

Необходимо предохранять мебель от попадания на нее влаги, кислот, щелочей и различных растворителей. При перемещении мебели освобождать ее от содержимого, очистку загрязнений производить при помощи специальных средств ухода за мебелью. Максимально допустимая нагрузка на ящик не более 15 кг.

Комод МН-122-06 из Набора для спальни "ТИФФАНИ"
Длина – 50 см, высота – 49,5 см, глубина – 44,5 см

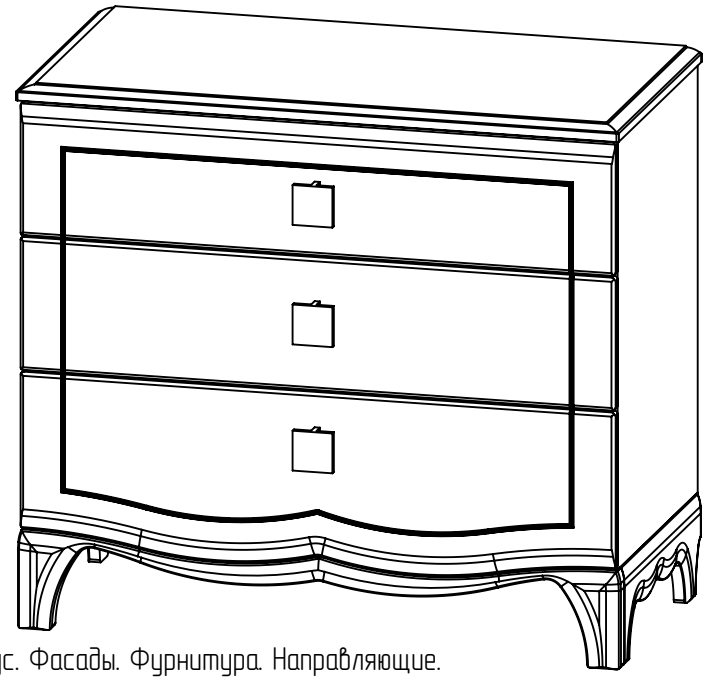

Упаковочные места:
Комод МН-122-06. МЕСТО №1. Корпус. Фасады. Фурнитура. Направляющие.

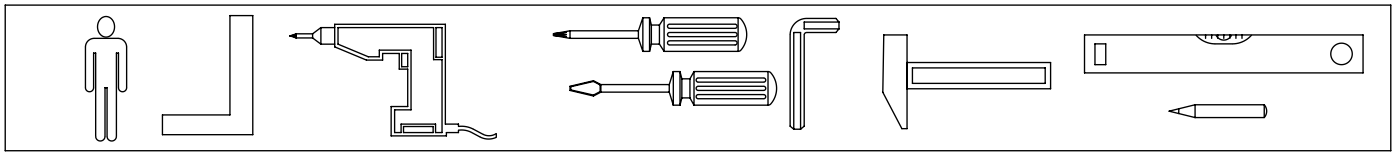

Поз.	Обозначение	Наименование	К-во	Длина	Ширина	Толщина
1	122.113	Накладка	1	266	896	16
2	122.114	Накладка	1	200	896	16
3	122.115	Накладка	1	200	896	16
4	122.116	Ножка	1	908	203	28
5	122.120-0	Ножка	1	434	148	22
6	122.120-1	Ножка	1	434	148	22
7	122.122	Крышка	1	908	470	22
8	122.208-0	Стенка вертикальная	1	649	450	16
9	122.208-1	Стенка вертикальная	1	649	450	16
10	122.309	Стенка горизонтальная	1	864	449	16
11	122.405	Цоколь	1	864	120	16
12	122.409	Брусок	1	864	90	16
13	122.503-0	Стенка	3	400	148	16
14	122.503-1	Стенка	3	400	148	16
15	122.504	Стенка	3	824	133	16
16	122.804	Стенка задняя	2	584	438	3
17	122.805	Дно	3	839	399	3

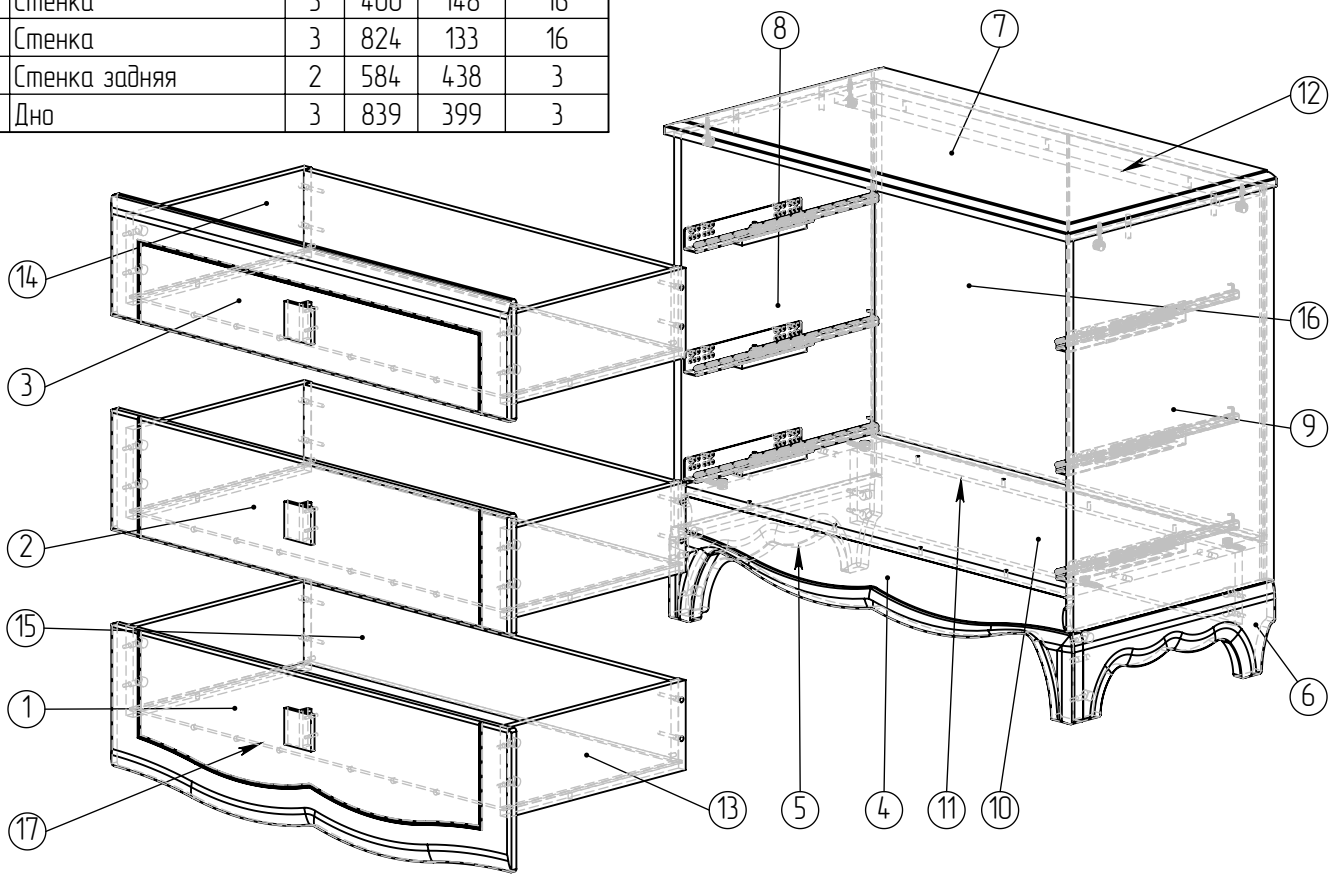

Обозн	Вид	Наименов.	К-во	Обозн	Вид	Наименов.	К-во	Обозн	Вид	Наименов.	К-во	Обозн	Вид	Наименов.	К-во
A	15/25	Эксцентрик	28	F	правая	Направля-ющая Quadro 400	3	P	S=4	Ключ к конфир-мату	1	V	4x16	Шуруп	46
B		Дюбель	28	G		Уголок 40x40	4	Q	7x50	Конфирмат	12	W	4x30	Шуруп	11
C		Заглушка к эксцен-трику	28	K		Стабили-затор	14	R	L = 575	Соедини-тель ДВП	1	X		Ручка №52	3
D		Подпятник	6	L		Крепеж накладки ящика	18	T	6,3x13	Шуруп (Евро)	24	Y	8x35	Шкант	10
E	левая	Направля-ющая Quadro 400	3	M		Клин регулиро-вочный	4	U	3x20	Шуруп	14				

1

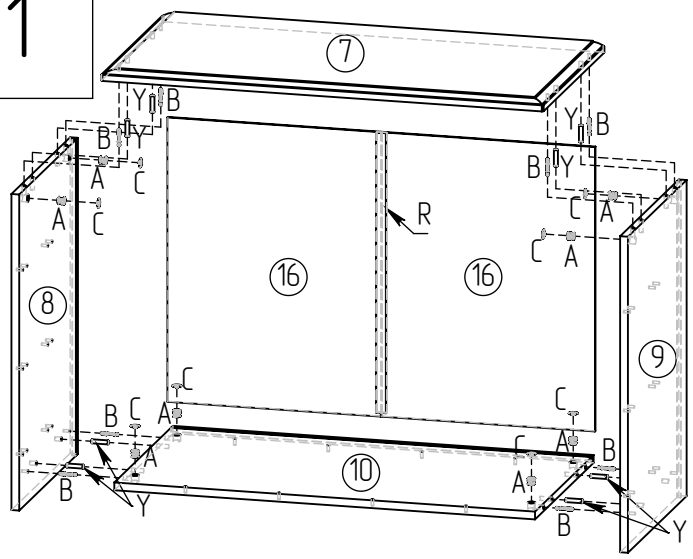

A x 8 | B x 8 | C x 8 | R x 1 | Y x 8

2

E x 3 | F x 3 | T x 24 | W x 3

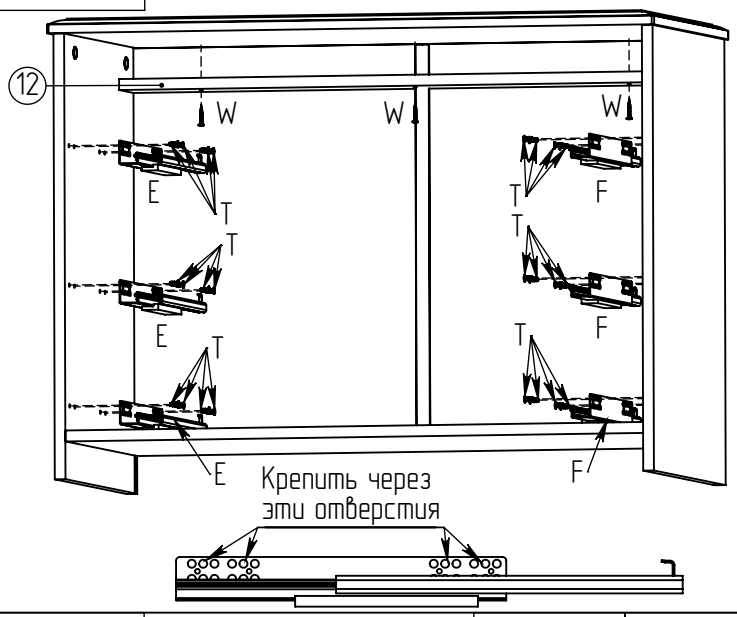

Крепить через эти отверстия

3

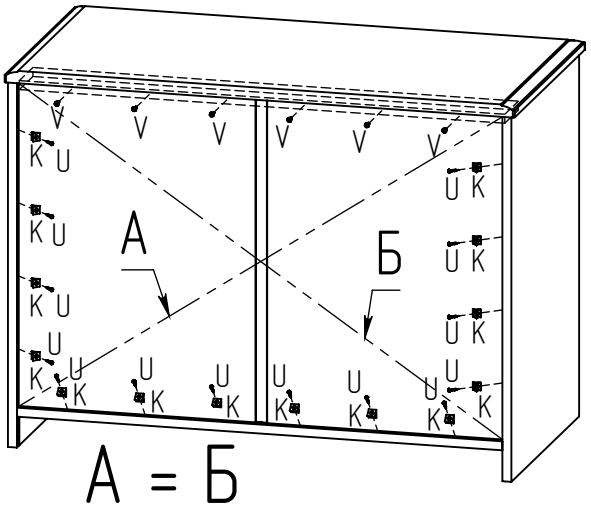

K x 14 | U x 14 | V x 6

4

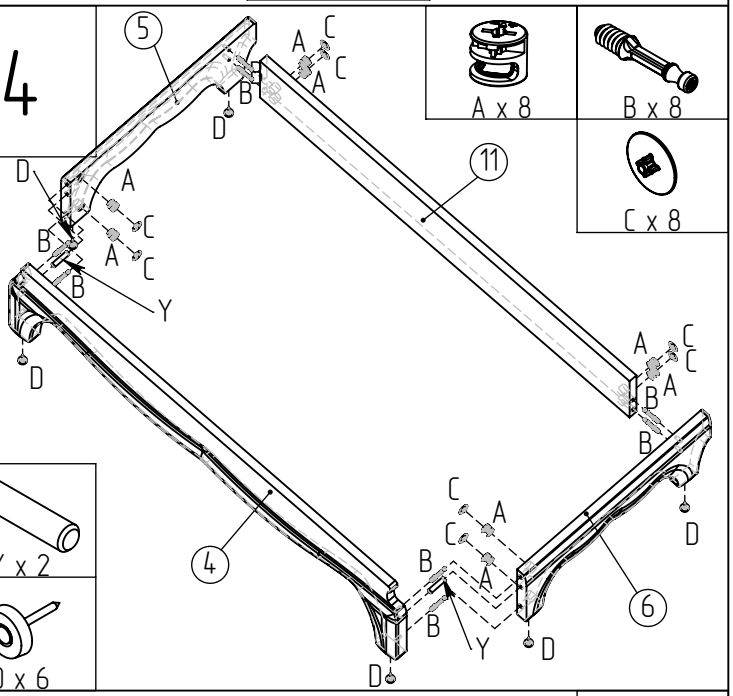

A x 8 | B x 8 | C x 8 | Y x 2 | D x 6

5

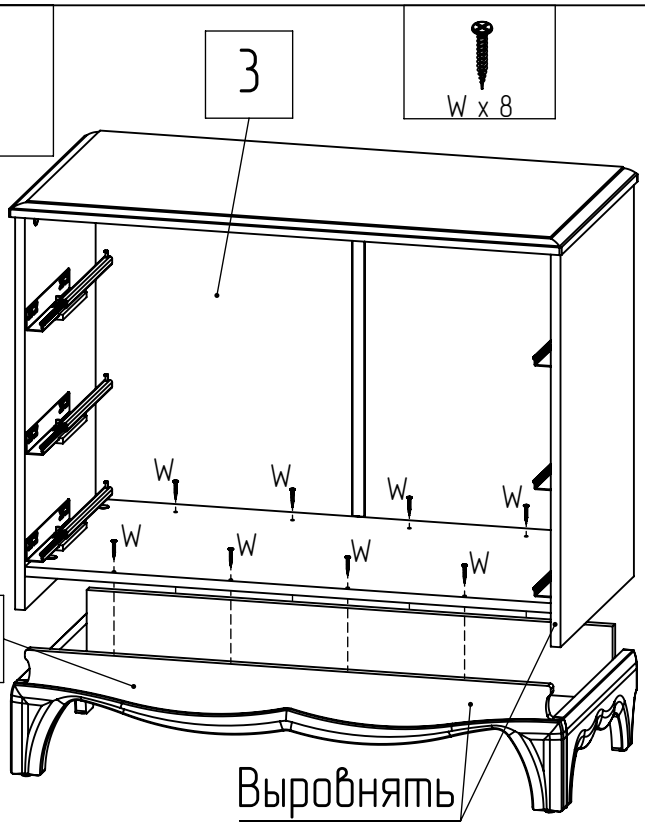

W x 8

6

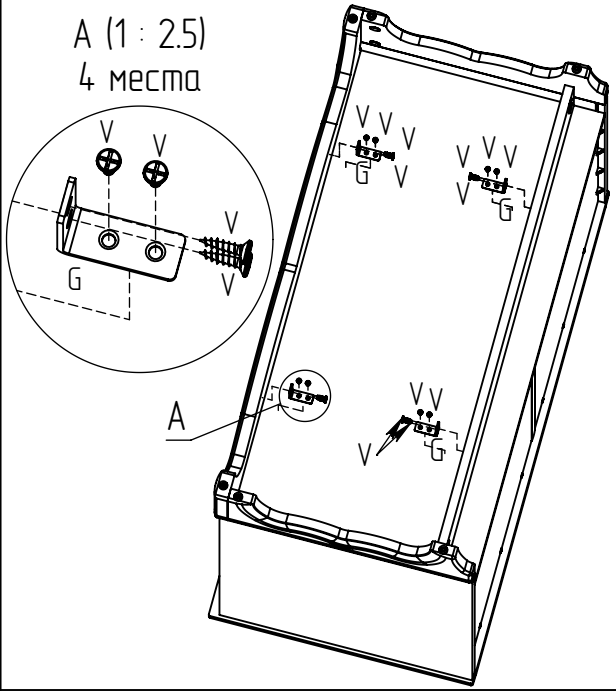

G x 4 | V x 16

7

L x 6 | V x 8 | X x 1

Досверлить насквозь сверлом 5 мм

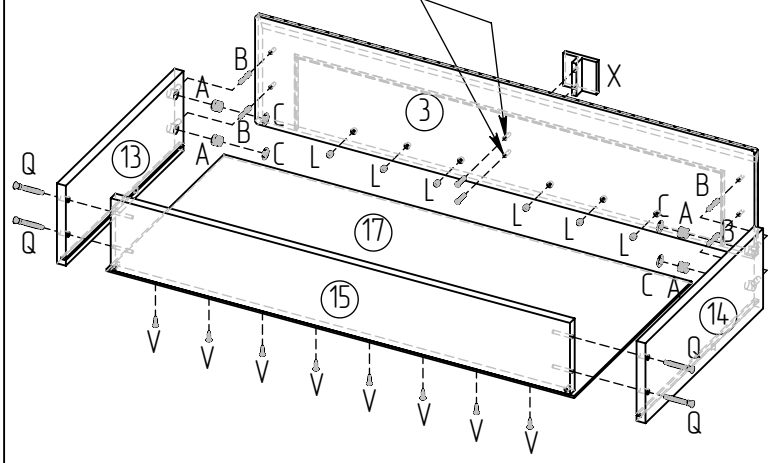

A x 4 | B x 4 | C x 4 | P x 1 | Q x 4

8

L x 6 | V x 8 | X x 1

Досверлить насквозь сверлом 5 мм

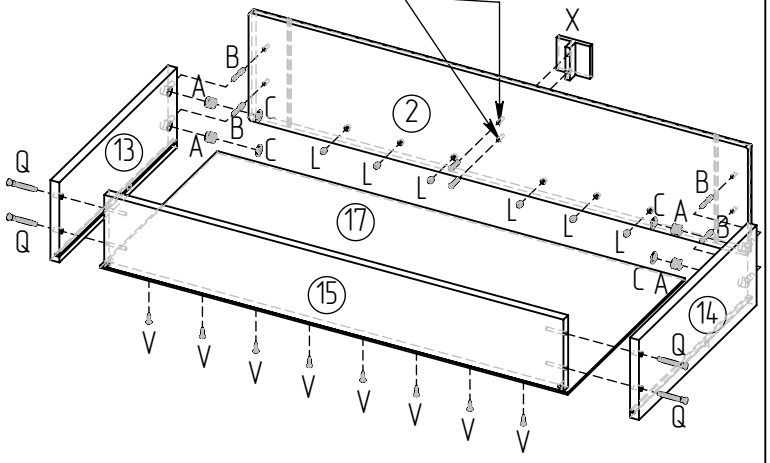

A x 4 | B x 4 | C x 4 | P x 1 | Q x 4

9

L x 6 | V x 8 | X x 1

Досверлить насквозь сверлом 5 мм

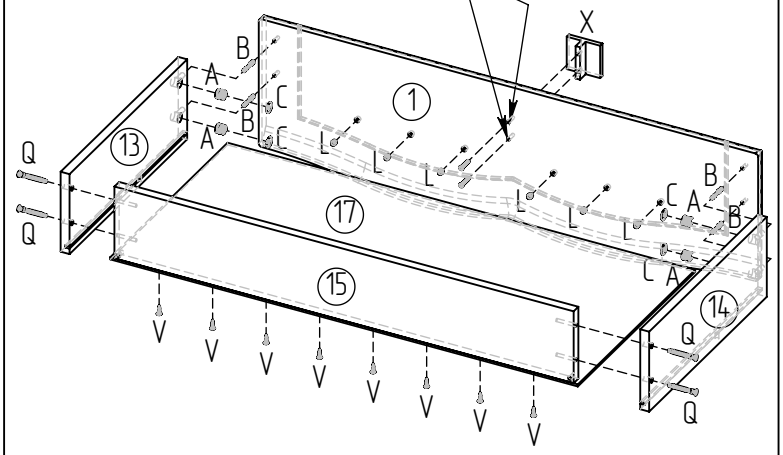

A x 4 | B x 4 | C x 4 | P x 1 | Q x 4

10

M x 4

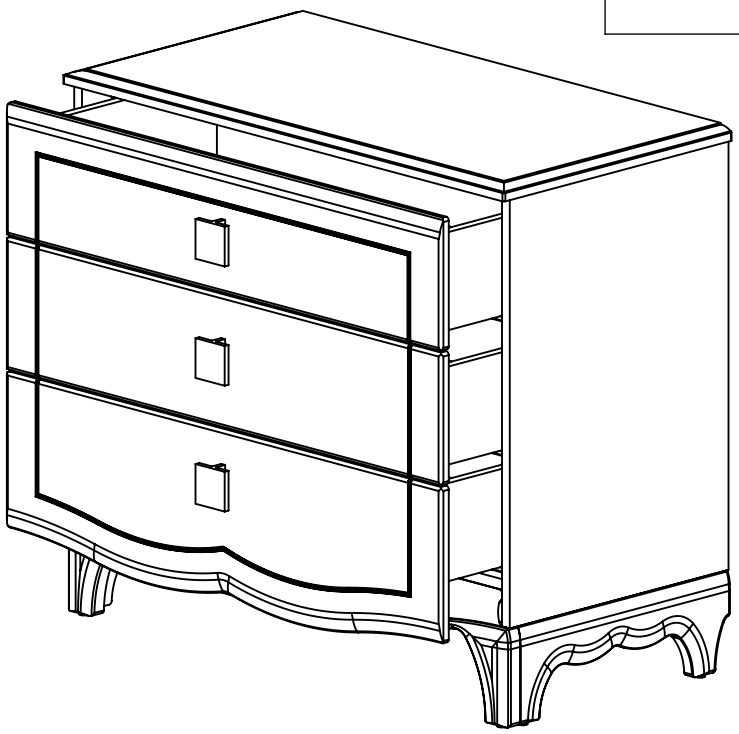

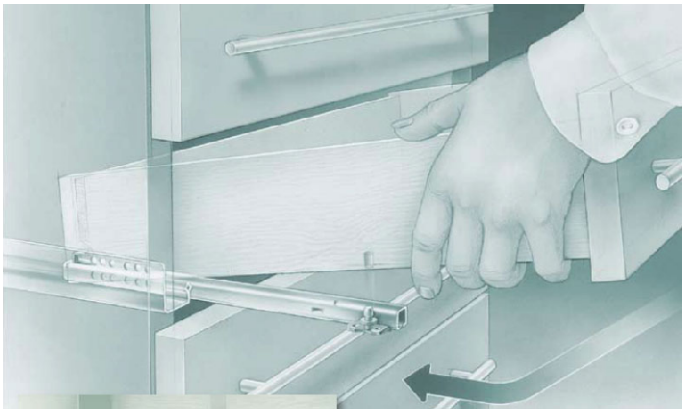
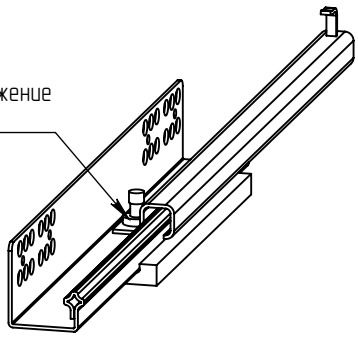
вращением колеса отрегулировать положение ящика по высоте