СООО "Мебель-Неман", 230015, Республика Беларусь, г.Гродно, ул.Горького 89, корпус 2а,
тел./факс(+375-152) 48-60-25, www.mebel-neman.by

12.2014

Перед сборкой необходимо внимательно ознакомиться с данной инструкцией, проверить в соответствии с комплектовочной ведомостью количество деталей и фурнитуры, определить положение деталей в изделиях по схемам монтажа на рисунках. Сборку изделий следует производить на ровном полу, покрытом тканью или бумагой во избежание повреждений и перекоса изделий. При сборке следует избегать неосторожных ударов и излишних усилий. Ввиду совершенствования конструкции и технологии изготовления, возможны отличия изделия от данного описания.

ГАРАНТИИ ИЗГОТОВИТЕЛЯ

Гарантийный срок эксплуатации мебели при соблюдении правил – 24 месяца со дня продажи. За механические повреждения, возникшие при транспортировке и сборке изготовитель ответственности не несет.

ПРАВИЛА ЭКСПЛУАТАЦИИ И УХОДА ЗА МЕБЕЛЬЮ

Не рекомендуется устанавливать мебель вблизи источников тепла и в местах воздействия прямых солнечных лучей, ставить на мебель горячие предметы, содержать мебель в сырых, неотапливаемых помещениях, держать без необходимости двери открытыми, а ящики выдвинутыми.
Необходимо предохранять мебель от попадания на нее влаги, кислот, щелочей и различных растворителей, при перемещении мебели освобождать ее от содержимого, очистку загрязнений производить при помощи специальных средств ухода за мебелью.

Кровать МН-122-01 из Набора для спальни "ТИФФАНИ"
Длина – 172 см, высота – 106 см, глубина – 206 см
Размер спального места 200 см х 160 см

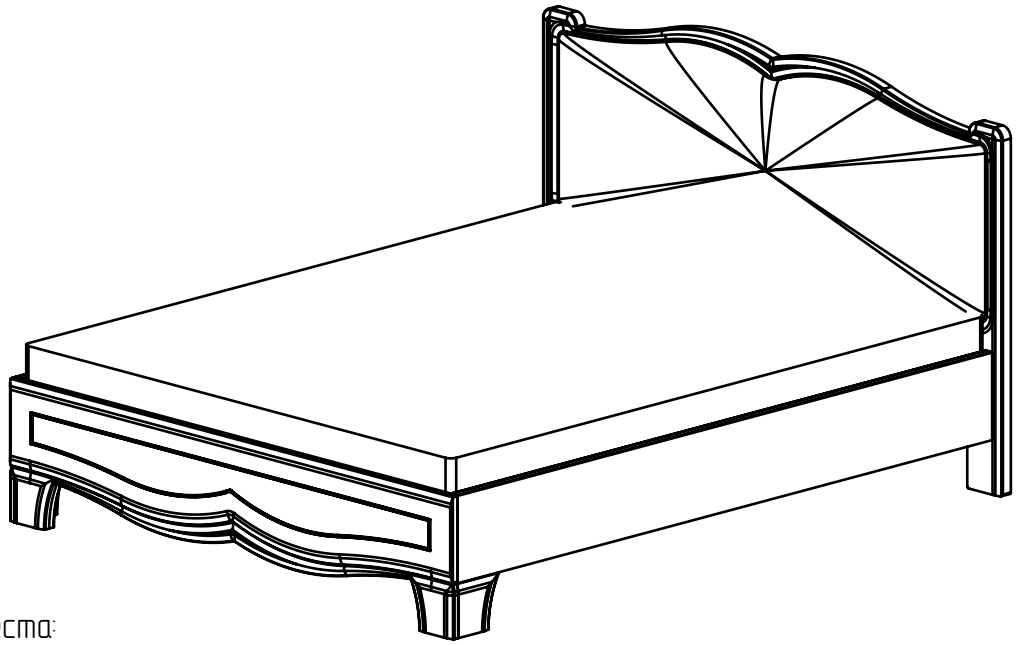

Упаковочные места:
Кровать МН-122-01. МЕСТО №1: Спинка.
Кровать МН-122-01. МЕСТО №2: Царги. Бруски.
Кровать МН-122-01. МЕСТО №3: Корпус. Фасады.
Кровать МН-122-01. МЕСТО №4: Фурнитура.

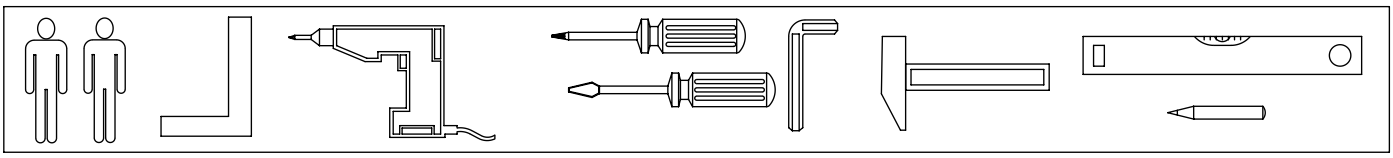

Поз.	Обозначение	Наименование	К-во	Длина	Ширина	Толщина
1	122.101	Спинка	1	1594	550	16
2	122.102	Накладка	1	1468	151	38
3	122.103	Накладка	1	1339	122	22
4	122.104	Спинка	1	1654	282	22
5	122.201-0	Ножка	1	160	150	22
6	122.201-1	Ножка	1	160	150	22
7	122.202-0	Ножка	1	158	150	28
8	122.202-1	Ножка	1	158	150	28
9	122.203-0	Ножка	1	1007	125	38
10	122.203-1	Ножка	1	1007	125	38
11	122.209-0	Ножка	1	158	236	16
12	122.209-1	Ножка	1	158	236	16
13	122.210-0	Ножка	1	115	236	22
14	122.210-1	Ножка	1	115	236	22
15	122.301	Стенка горизонтальная	1	1988	150	25
16	122.401	Царга	2	242	2000	25
17	122.402	Брусок	6	300	60	25
18	122.213	Стенка вертикальная	1	1466	180	16
19	122.212	Стенка вертикальная	1	1550	315	16

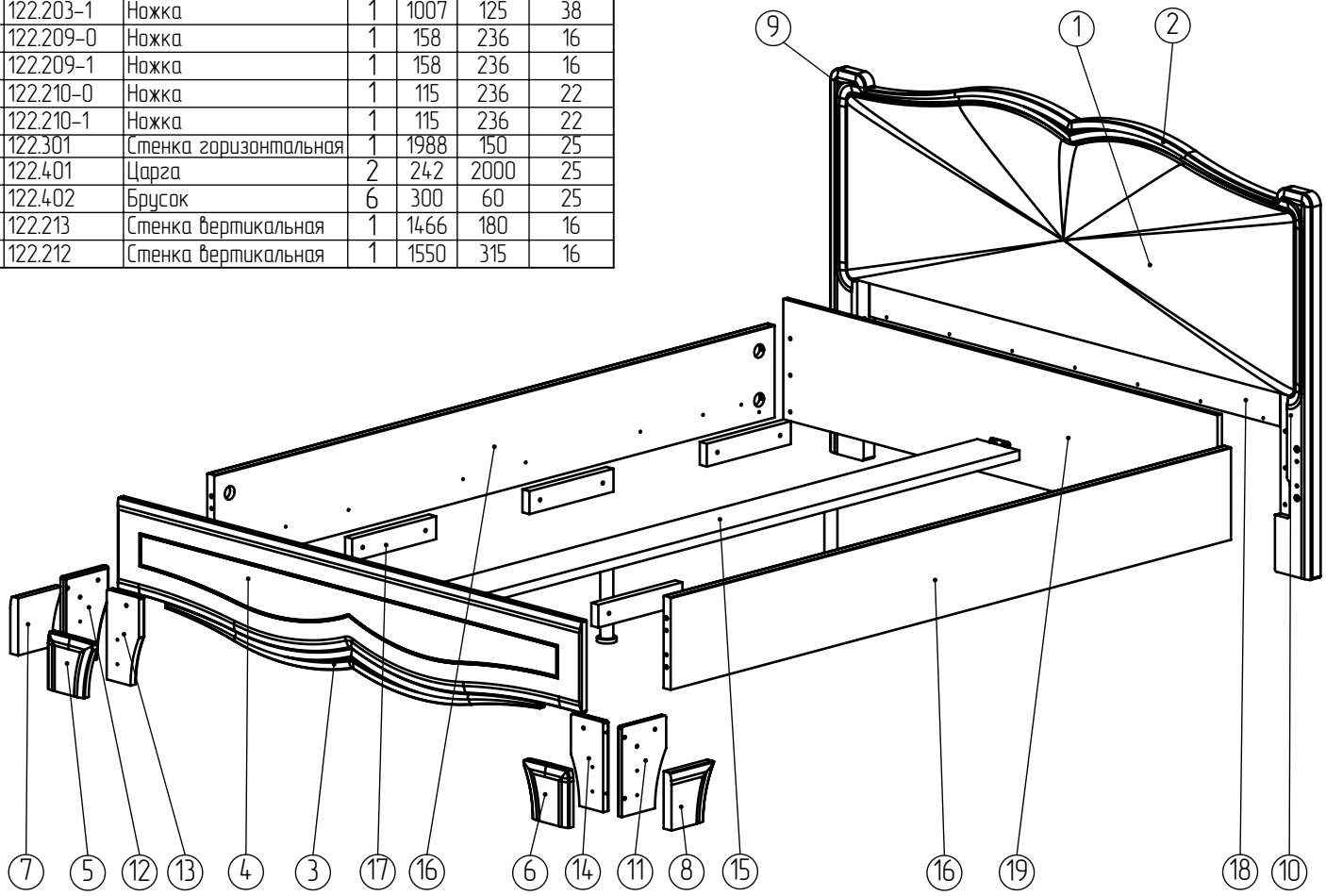

Обозн	Вид	Наименов.	К-во	Обозн	Вид	Наименов.	К-во	Обозн	Вид	Наименов.	К-во	Обозн	Вид	Наименов.	К-во
A	8x29	Стяжка межблочная	6	G		Заглушка Maxifix 35	6	N		Ножка	2	U	4x25	Шуруп	6
B		Соединитель центральный	2	H	S=8	Ключ шестигранный L-образный S8	1	P		Подпятник	6	V	4x30	Шуруп	40
C		Уголок соединителя центрального	2	J	S=4	Ключ к конфирмату	1	Q	8x35	Шкант	8	W	4x40	Шуруп	8
D		Муфта Maxifix 35	8	K	7x35	Конфирмат	10	R		Пластина соединительная	2				
E		Болт Maxifix 35	8	L	7x40	Конфирмат	12	S	6,3x13	Шуруп (Евро)	8				
F		Эксцентрик Maxifix 35	8	M		Заглушка для конфирмата	18	T	4x16	Шуруп	10				

1

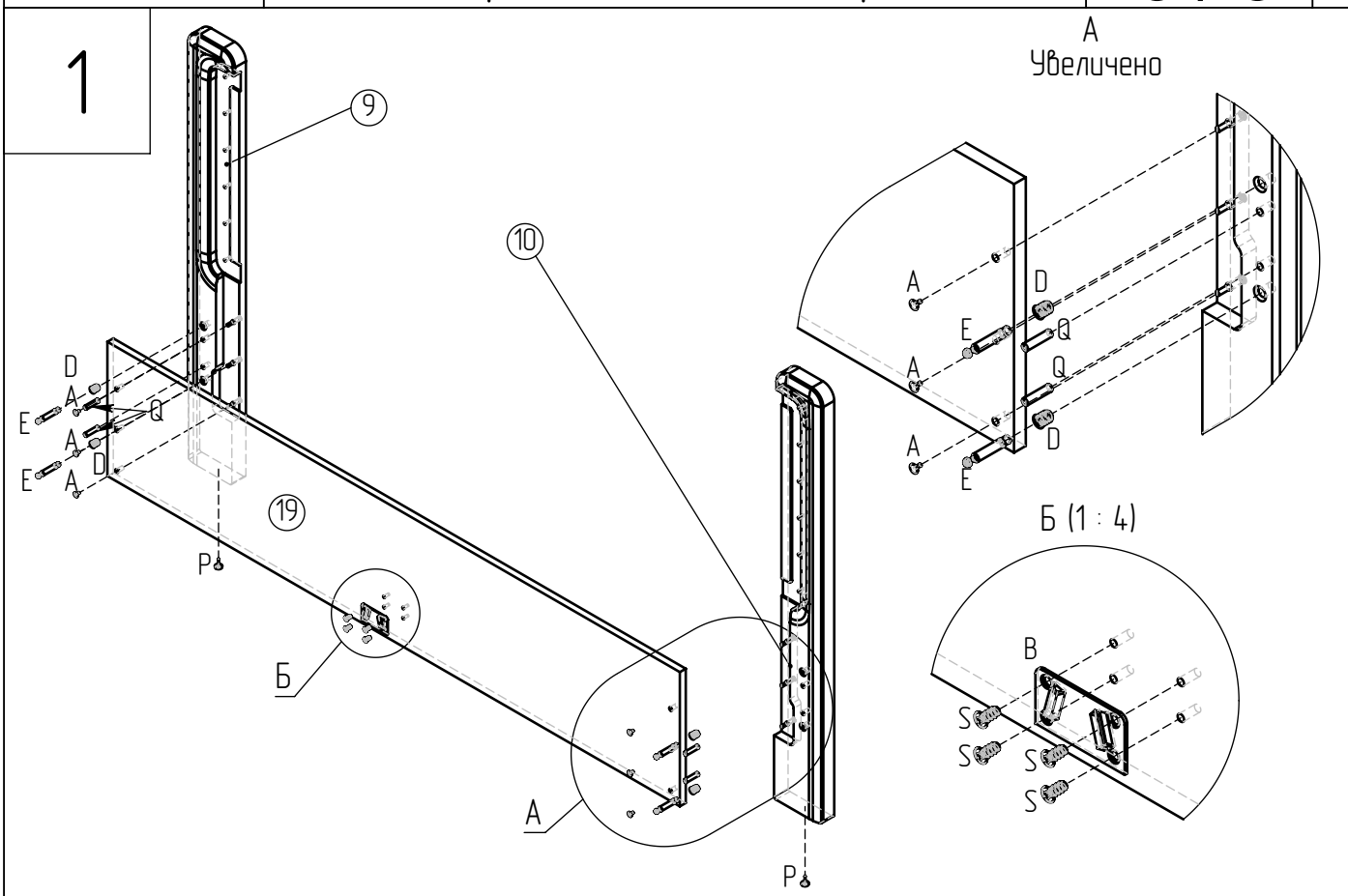

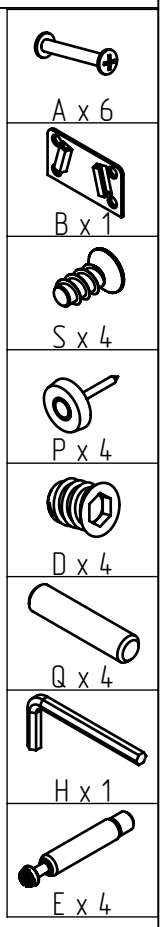

2

2.1

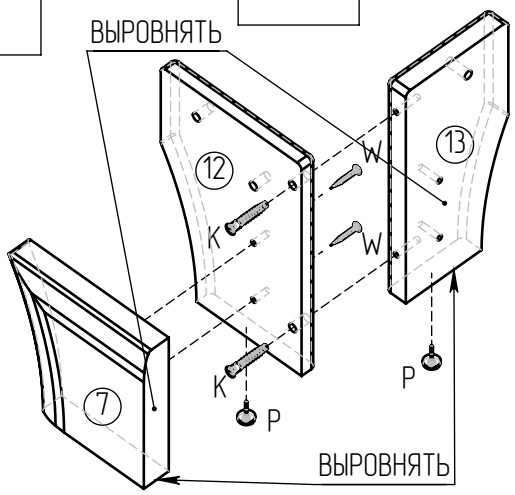

2.2

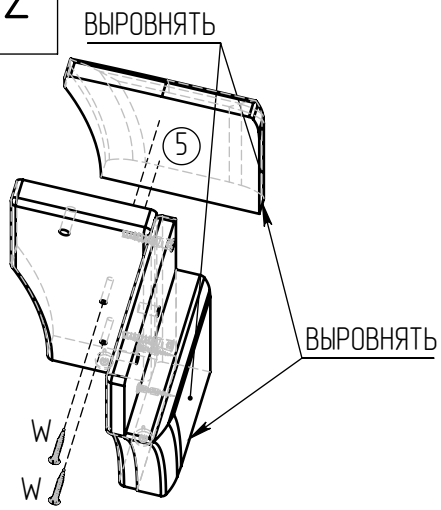

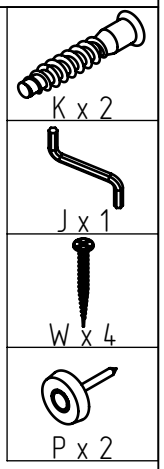

3

3.1

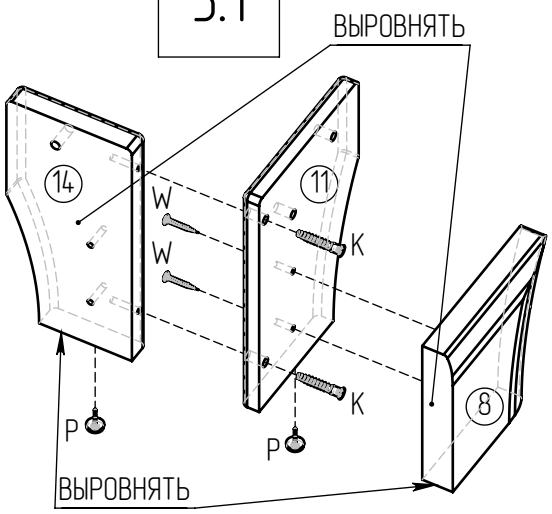

3.2

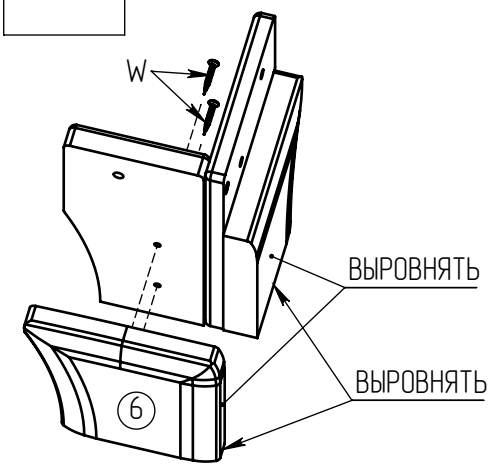

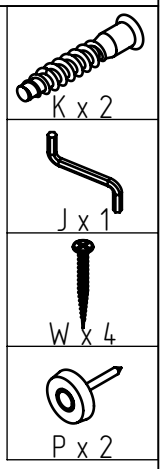

4

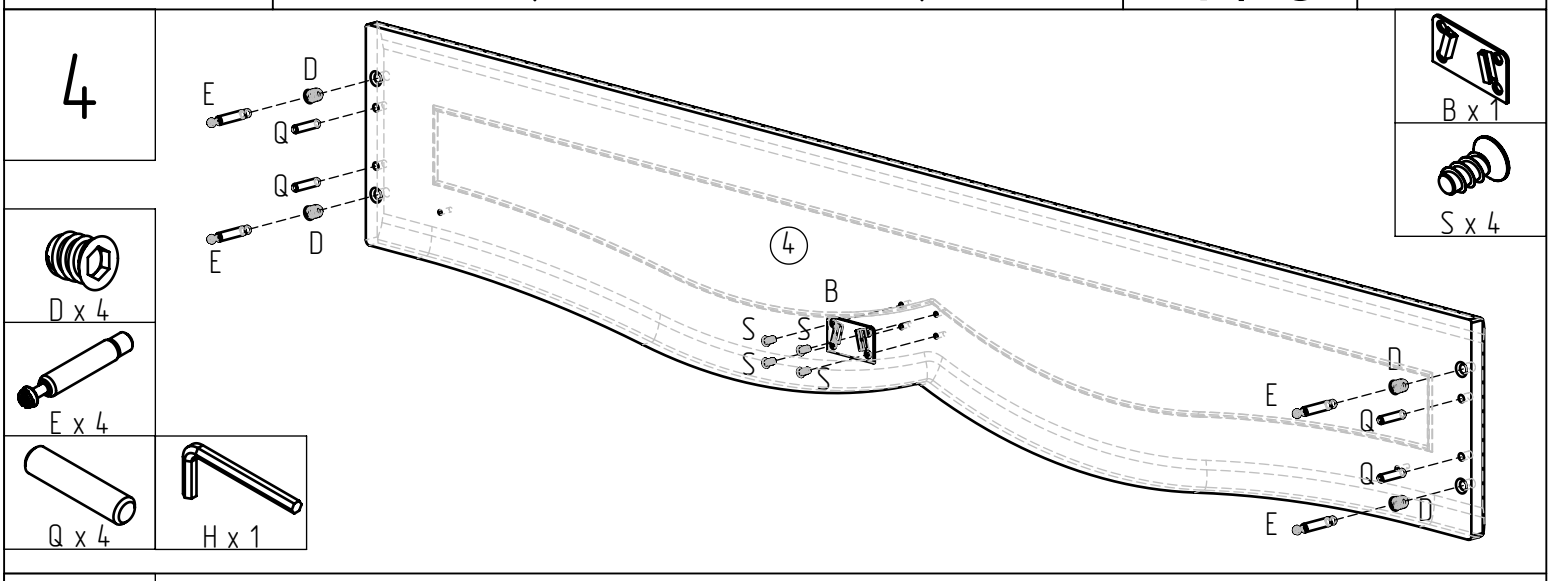

5

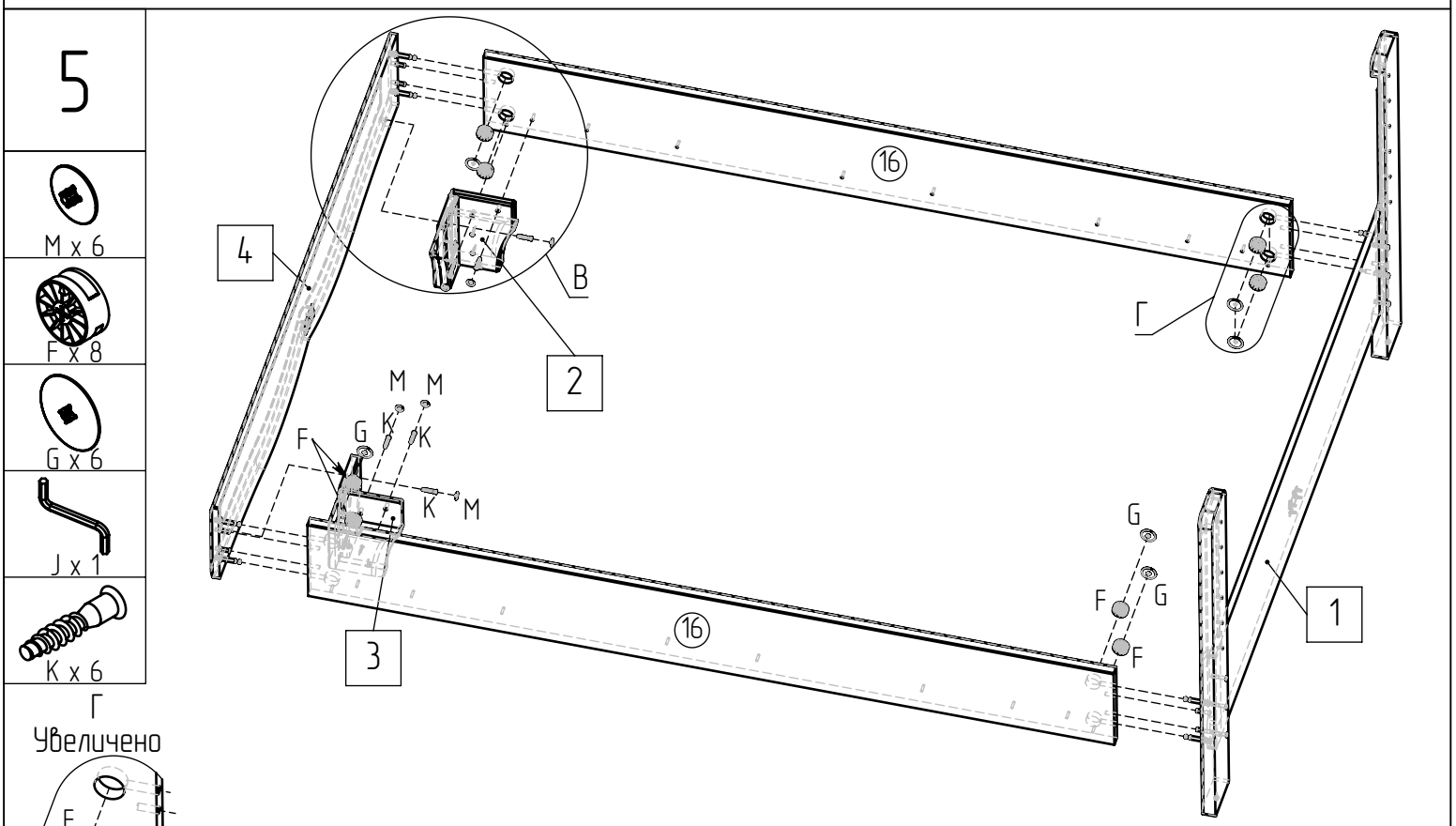

Г
Увеличено

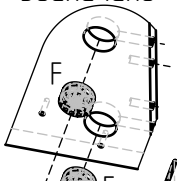

B
Увеличено

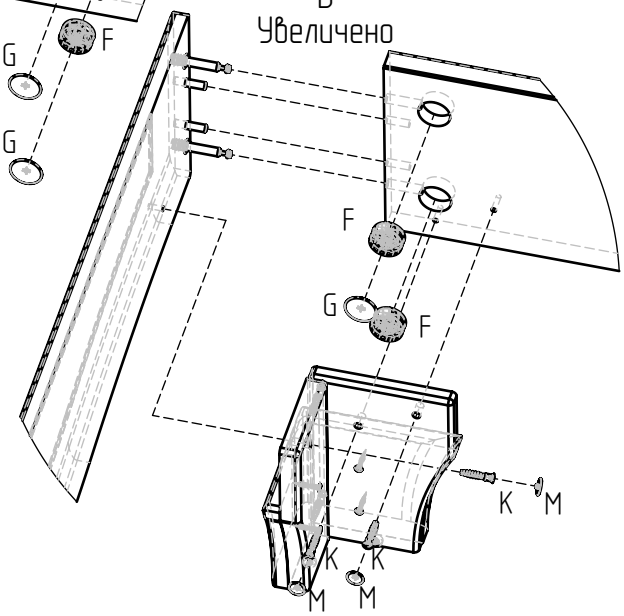

6

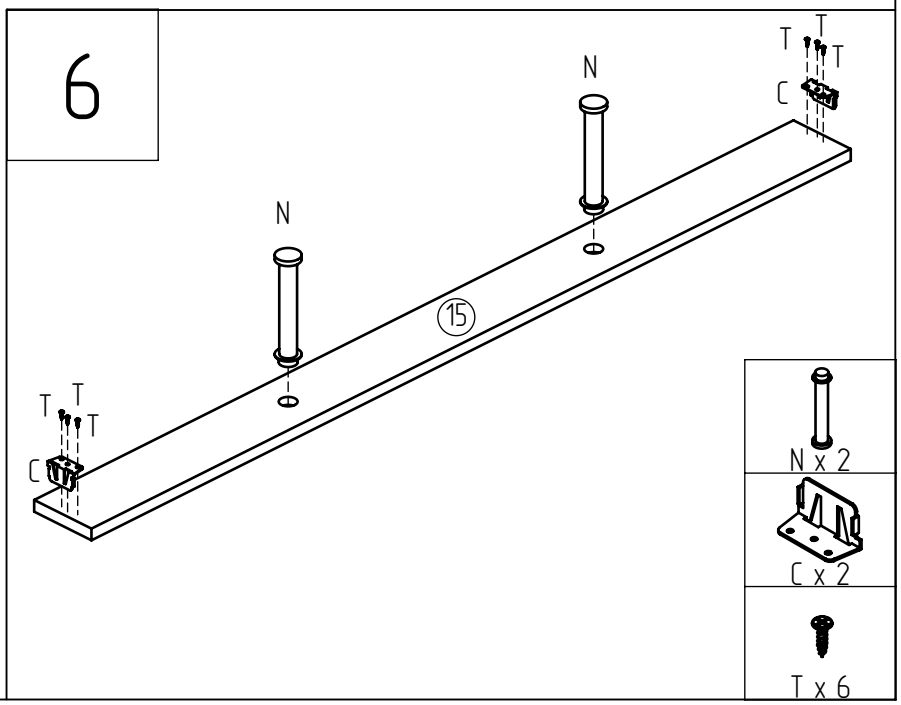

7

J x 1	L x 12	U x 6	V x 10	M x 12

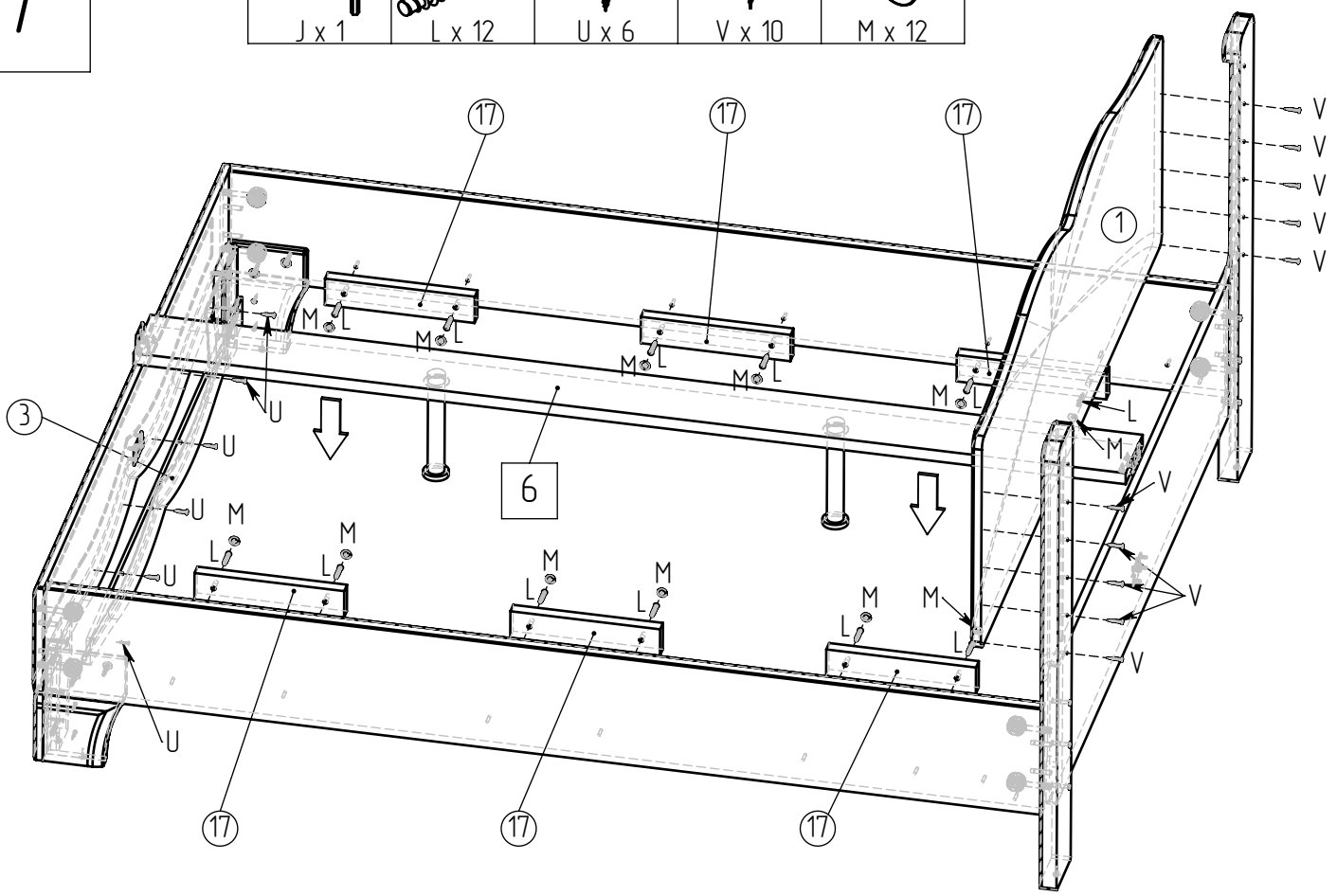

8

R x 2	T x 4	V x 30

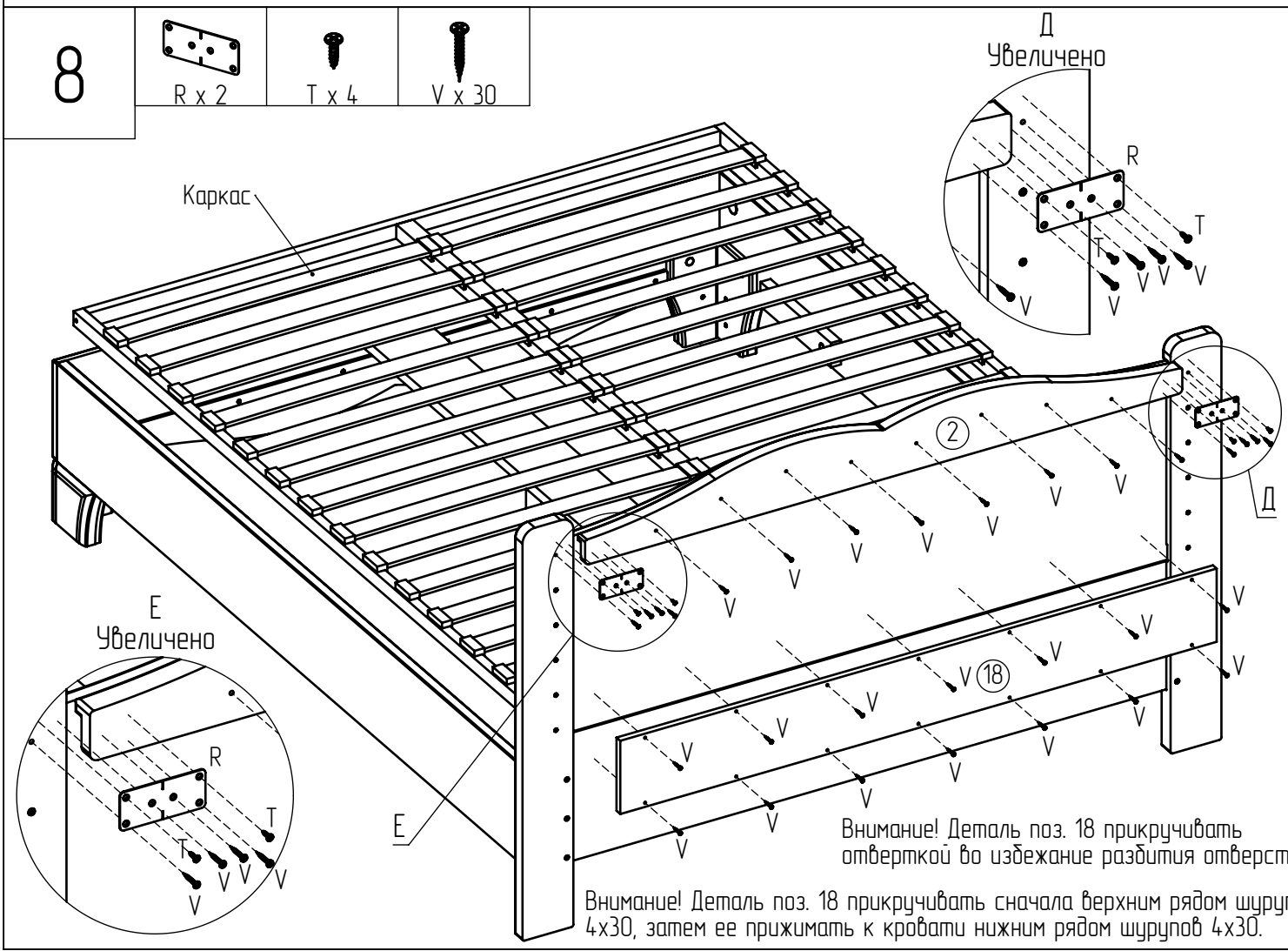

Внимание! Деталь поз. 18 прикручивать отверткой во избежание разбития отверстий

Внимание! Деталь поз. 18 прикручивать сначала верхним рядом шурупов 4x30, затем ее прижимать к кровати нижним рядом шурупов 4x30.